Valvola di blocco bilanciata doppia con differenziale zero serie 210
Dual overcenter valve with zero differential "210 series"

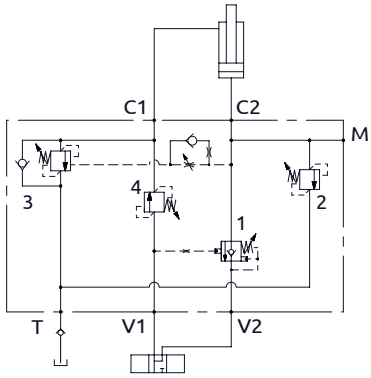

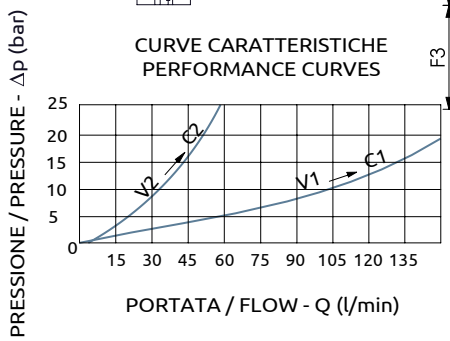

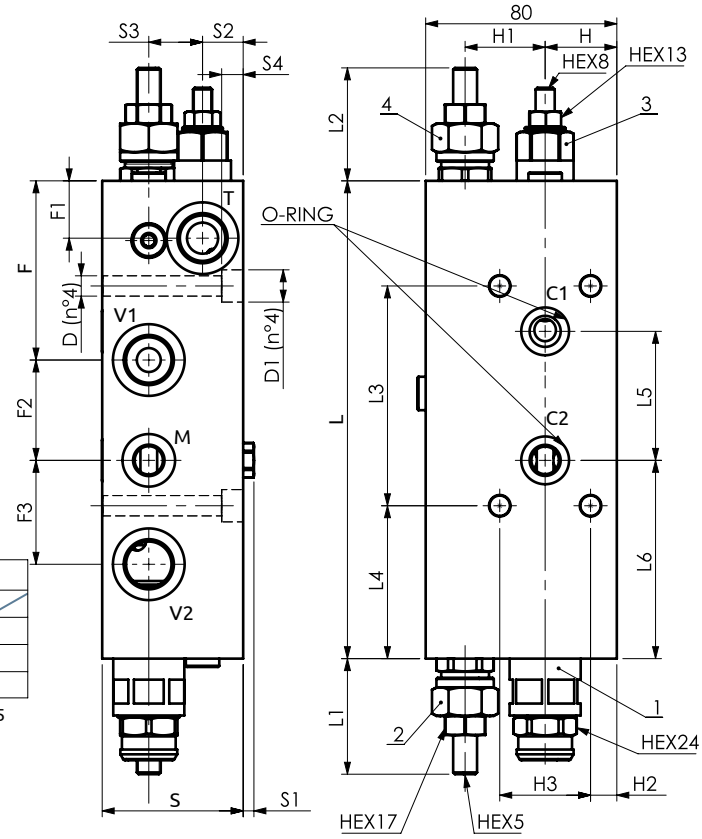

Corpo in alluminio / Aluminium Body

B070481.34.00	200	~52	~48	92	64	54	83	59	4.5	17	22.5	9	80	30	33.5	11	38	75	24	42	43.5	Ø8.5	Ø13.5	OR 15.1x2.62
COD.	L	L1	L2	L3	L4	L5	L6	S	S1	S2	S3	S4	S5	H	H1	H2	H3	F	F1	F2	F3	D	D1	O-RING

CODICE ORDINAZIONE PIOMBATURA	SEALING ORDERING CODE
916003 - 916005 - 916013	

DESCRIZIONE

Il controllo della discesa del carico sul lato fondello avviene per il solo effetto della pressione di pilotaggio applicata alla valvola 1 che non risente della pressione indotta dal carico. Eventuali picchi di pressione sul fondello sono scaricati dalla valvola, che deve essere collegata a scarico direttamente. La valvola di sequenza 4 permette di dare pressione al lato stelo solo quando la pressione supera il valore di taratura della valvola stessa in modo da non interferire con il blocco manometro. Durante la discesa sulll'area anulare agisce la pressione del ramo T. Idonea per uso con distributori proporzionali.

DESCRIPTION

The control on the bottom side is due only to the effect of the piloting pressure applied to the 1 valve, that is not affected by the pressure induced by the load. Pressure peaks are relieved by the valve directly linked to the drain. The sequence valve 4 allows to give pressure to the rod side only when the pressure passes the setting value of the valve itself, that is when there's a force, so that not to interfere with themanometer group. On the anular area operates pipe T pressure. Suitable for use with proportional distributors.

Codice Ordinazione	Rapporto di Pilotaggio		Campo di Taratura	Taratura Standard	Portata Massima		Dimensione delle Porte		Peso
Ordering Code	**Pilot Ratio**		**Campo di Taratura**	**Standard Setting**	**Max Flow**		**Port Size**		**Weight**
B070481.34.00	1	-	-	30 bar	C2-V2	150 l/min	V1,V2,T	1/2"G	3 kg
	2	-	200-400 bar	370 bar			M	1/4"G	
	3	11:1	200-400 bar	350 bar	C1-T	60 l/min	C1	Ø9	
	4	-	-	50 bar			C2	Ø11.5	